helo
GENUINE SAUNA & STEAM

Podręcznik produktu **RING WALL ST**

ELEKTRYCZNY PIEC DO SAUNY

1716-45-1718
1716-60-1718
1716-80-1718

314 SKSR 10 A

Spis treści

1. Skrócona instrukcja użytkowania pieca do sauny 3
1.1 Sprawdź przed skorzystaniem z sauny 3
1.2 Obsługa elementów sterowania pieca do sauny 3
2. Informacja dla użytkowników 3
2.1 Kabina sauny 3
2.2 Zalecana wentylacja kabiny sauny 4
2.3 Nagrzewanie sauny 4
2.4 Kamienie do pieca 5
2.5 Elementy sterowania pieca 6
2.5.1 Przełącznik regulatora czasowego 6
2.5.2 Termostat 6
2.6 Przełącznik ogrzewania elektrycznego 7
2.7 Jeżeli piec do sauny nie nagrzewa się 7
3 Instrukcje instalacji pieca 7
3.1 Przygotowanie do instalacji pieca w saunie 7
3.2 Instalacja 7
3.2.1 Instalacja pieca w saunie 8
3.3 Złącze zasilania 10
3.4 Przełącznik ogrzewania elektrycznego 10
3.5 Lokalizacja skrzynki rozdzielczej dla przewodu przyłączeniowego w kabinie sauny
3.6 Schemat połączeń 12
4. Części zamienne do elektrycznego pieca do sauny Ring Wall ST 13
5. ROHS 14

Rysunki i tabela

Rysunek 1 Wentylacja kabiny sauny 4
Rysunek2 Odległości bezpieczeństwa 9
Rysunek 3 Lokalizacja skrzynki rozdzielczej 11
Rysunek 4 Schemat podłączenia pieca 12

Tabela 1 Odległości bezpieczeństwa 9
Tabela 2 Przewód przyłączeniowy i bezpieczniki 10
Tabela 3. Części zamienne do Ring Wall ST 13

1. Skrócona instrukcja użytkowania pieca do sauny

1.1 Sprawdź przed skorzystaniem z sauny

1. Czy kabina sauny jest odpowiednie do swojego przeznaczenia.
2. Czy drzwi i okno są zamknięte.
3. Czy piec do sauny jest od góry pokryty kamieniami, które są zgodne z zaleceniami producenta, a elementy grzejne są przykryte kamieniami ułożonymi luźno w stosie.

UWAGA! kamienie ceramiczne nie są dozwolone.

1.2 Obsługa elementów sterowania pieca do sauny

Ustaw termostat pieca na żądaną temperaturę. Możesz doświadczalnie odnaleźć swoją idealną temperaturę do korzystania z sauny, najpierw ustawiając termostat na maksimum. W momencie osiągnięcia odpowiedniej dla ciebie temperatury, po prostu obróć termostat do tyłu, czyli przeciwnie do ruchu wskazówek zegara, aż do momentu wyłączenia elementów grzejnych (będzie słychać dźwięk kliknięcia). Możesz precyzyjnie dopasować temperaturę, lekko obracając pokrętło termostatu w żądanym kierunku.

Piec do sauny jest sterowany 12-godzinnym regulatorem czasowym.

Regulator czasowy jest uruchamiany poprzez obrócenie pokrętła przeciwnie do ruchu wskazówek zegara z pozycji 0.

W pozycji 0 zasilanie i piec do sauny są wyłączone.

W strefie 0-4 godzin elementy grzewcze włączą się i piec do sauny będzie grzał przez wybrany okres czasu.

W strefie 1–8 godzin możesz wstępnie ustawić czas, po którym włączy się piec do sauny. Na przykład po obróceniu pokrętła na 6, piec do sauny włączy się po sześciu godzinach i będzie grzał przez cztery godziny, chyba że regulator czasowy wcześniej zostanie przestawiony w pozycję 0.

Optymalna i przyjemna temperatura w saunie wynosi około 70 °C.

Zmień ułożenie kamieni w saunie przynajmniej raz w roku i wymień wszystkie zwietrzałe kamenie. To polepsza cyrkulację powietrza pomiędzy kamieniami, co wydłuża żywotność grzałek termicznych.

W przypadku jakichkolwiek problemów, skontaktuj się z przedstawicielem producenta. Lista serwisów gwarancyjnych jest załączona w dostawie.

Aby dowiedzieć się więcej o przyjemności korzystania z sauny, odwiedź naszą stronę www.helo.fi

2. Informacja dla użytkowników

Osoby o ograniczonych zdolnościach fizycznych i umysłowych, upośledzeniu sensorycznym lub posiadające małe doświadczenie i wiedzę o obsłudze urządzenia (np. dzieci) powinny obsługiwać urządzenie wyłącznie pod nadzorem lub zgodnie z instrukcjami przekazanymi przez osobę odpowiedzialną za ich bezpieczeństwo.
Pilnuj, aby dzieci nie bawiły się piecem do sauny.

2.1 Kabina sauny

Ściany i sufit kabiny sauny powinny mieć dobrą izolację termiczną. Wszystkie powierzchnie akumulujące ciepło, takie jak płytki ceramiczne lub tynk muszą być zaizolowane. Wewnątrz kabiny sauny zaleca się zastosowanie paneli drewnianych. Jeżeli w kabinie sauny są elementy akumulujące ciepło, takie jak kamień dekoracyjny, szkło itp, mogą one wydłużyć czas nagrzewania, nawet jeżeli kabina sauny jest dobrze zaizolowana (patrz strona **Virhe. Kirjanmerkkiä ei ole määritetty.**, rozdział 3.1. Przygotowanie do instalacji pieca do sauny).

2.2 Zalecana wentylacja kabiny sauny

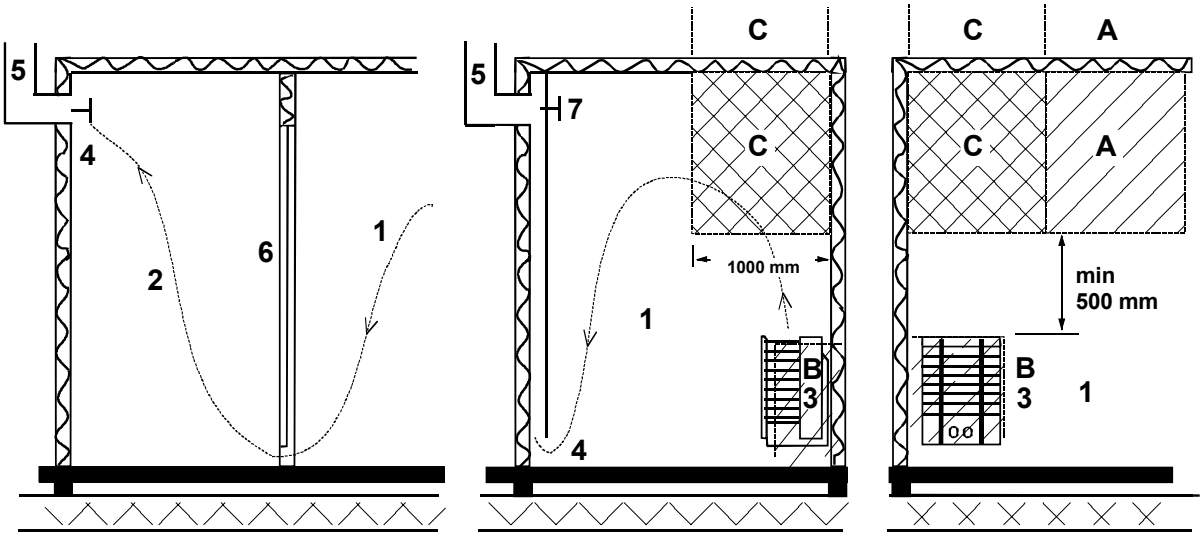

Rysunek 1

Wentylacja kabiny sauny

1. Sauna
2. Umywalnia
3. Piec elektryczny w saunie
4. Zawór wylotowy
5. Rura lub kanał wylotowy
6. Drzwi do sauny
7. Zawór wentylacyjny można umieścić tutaj, aby zamykać go na czas ogrzewania sauny lub kąpieli.

Wlot powietrza można umieścić w strefie A. Należy upewnić się, że powietrze wlotowe z zewnątrz nie miesza się (i nie ochładza) termostatu grzejnika umieszczonego pod sufitem sauny.

Strefa B to strefa powietrza wlotowego, jeżeli sauna nie jest wyposażona w nawiewny układ wentylacyjny. W takim przypadku zawór wylotowy umieszcza się co najmniej 1 metr wyżej niż zawór wlotowy.

ZAWORU WLOTOWEGO NIE NALEŻY UMIESZCZAĆ W STREFIE C, JEŻELI ZNAJDUJE SIĘ TAM TERMOSTAT STERUJĄCY GRZEJNIKIEM.

2.3 Nagrzewanie sauny

Przed włączeniem pieca, upewnij się, że kabina sauny jest odpowiednia do swojego przeznaczenia. Podczas pierwszego rozgrzewania piec może emitować przykry zapach. Jeśli podczas rozgrzewania pieca wykryjesz nieprzyjemny zapach, wyłącz go na chwilę i przewietrz pomieszczenie. Następnie ponownie włącz piec.

Piec włącza się za pomocą pokrętła regulatora czasowego, a temperaturę ustawia się za pomocą pokrętła termostatu.

Piec włącz na około godzinę przed planowanym użyciem sauny, by kamienie miały dość czasu na nagrzanie się, a powietrze wewnątrz kabiny mogło się równomiernie rozgrzać.

Nie kładź żadnych przedmiotów na piecu. Nie susz ubrań na piecu ani w jego pobliżu.

2.4 Kamienie do pieca do sauny

Dobrej jakości kamienie powinny spełniać następujące wymagania:

- Kamienie do sauny powinny wytrzymać gorąco i wahania temperatury spowodowane parowaniem wody, którą są polewane.

- Kamienie powinny być opłukane przed użyciem, aby uniknąć zapachów i kurzu.

- Kamienie do sauny powinny mieć nierówną powierzchnię, aby zapewnić większą powierzchnię parowania wody.

- Kamienie do sauny powinny mieć odpowiednią wielkość, około 50-80 mm, aby zapewnić dobrą wentylację między nimi. To wydłuża żywotność elementów grzejnych.

- Kamienie do sauny powinny być ułożone luźno w stosie, aby zapewnić odpowiednią wentylację między nimi. Nie wyginaj elementów grzejnych do siebie lub do ramy.

- Regularnie przekładaj kamienie (przynajmniej raz w roku) i wymieniaj małe i popękane kamienie na nowe większe.

- Kamienie są ułożone w stosie tak, że zakrywają elementy grzejne. Nie układaj jednak za wysokiego stosu kamieni na elementach grzejnych. Aby uzyskać informacje o odpowiedniej ilości kamieni, patrz tabela 1 na stronie **Virhe. Kirjanmerkkiä ei ole määritetty.**. Małych kamieni z opakowania nie należy układać na piecu sauny.

- Gwarancja nie obejmuje uszkodzeń wynikłych z niedostatecznej wentylacji spowodowanej małymi i ciasno upakowanymi kamieniami.

- Kamienie ceramiczne nie są dozwolone. Mogą one spowodować uszkodzenie pieca do sauny, które nie będzie objęte gwarancją.

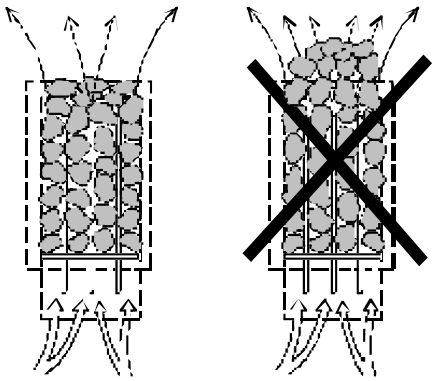

2.5 Elementy sterowania pieca

2.5.1 Przełącznik regulatora czasowego

Piec jest sterowany za pomocą 12-godzinowewgo regulatora czasowego z trzema strefami pracy. Regulator czasowy ustawia się poprzez obrót pokrętła zgodnie z ruchem wskazówek zegara aż do osiągnięcia żądanej strefy. W czasie pracy regulator czasowy stopniowo obraca się przeciwnie do ruchu wskazówek zegara do położenia zero.

1. Pozycja 0. Piec jest wyłączony.

2. Strefa pracy 1–4 godzin. W tej strefie piec nagrzewa się do pełnej mocy, a termostat sauny kontroluje temperaturę.

3. Strefa ustawienia wstępnego 1-8 godzin. W tej strefie piec może być wstępnie ustawiony na włączenie się po określonym czasie. Elementy grzejne nie włączą się, gdy regulator czasowy jest w tej strefie.

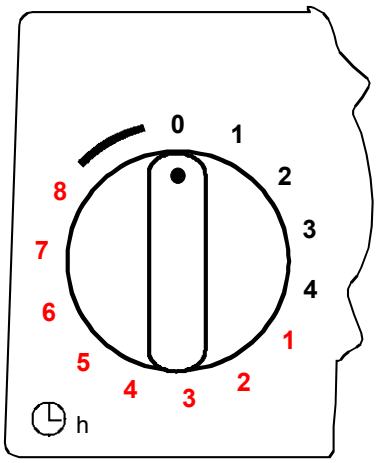

Przed włączeniem pieca, upewnij się że kabina sauny jest odpowiednia do swojego przeznaczenia.

Regulator czasowy działa lepiej, gdy najpierw jest ustawiony na dłuższy czas niż żądany, a następnie jest cofnięty z powrotem na żądany czas. Jeżeli przełącznik nie doszedł z powrotem do pozycji 0 po zakończeniu korzystania z sauny, obróć go ręcznie na 0.

2.5.2 Termostat

Pokrętło termostatu znajduje się obok pokrętła regulatora czasowego. Im dalej obrócisz (zgodnie z ruchem wskazówek zegara) pokrętło, tym wyższa będzie temperatura w saunie. Najlepszym sposobem na znalezienie idealnej temperatury jest początkowe ustawienie termostatu całkowicie po prawej i poczekanie na nagrzanie do żądanej temperatury. Następnie obracaj pokrętło termostatu powoli przeciwnie do ruchy wskazówek zegara do usłyszenia delikatnego dźwięku kliknięcia. Jeżeli chcesz ustawić temperaturę obracaj termostat stopniowo aż temperatura będzie idealna.

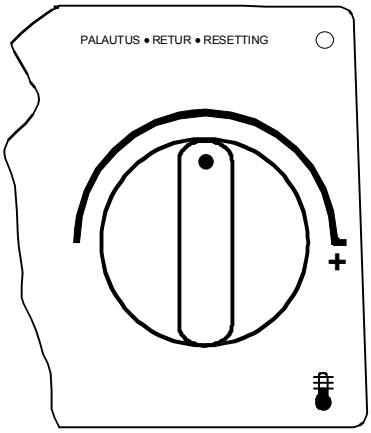

Termostat nie będzie działał poprawnie, jeżeli kamienie są ułożone gęsto lub gdy są za małe. Patrz rozdział ”Kamienie pieca do sauny” na stronie **Virhe. Kirjanmerkkiä ei ole määritetty.**.

Termostat ma zintegrowany ogranicznik temperatury z przyciskiem zerowania obok pokrętła termostatu.

2.6 Przełącznik ogrzewania elektrycznego

Przełącznik ogrzewania elektrycznego nadaje się do zastosowania w domach posiadających system ogrzewania elektrycznego.

Termostat pieca steruje również przełącznikiem ogrzewania. Innymi słowy, ogrzewanie domu włącza się, gdy termostat sauny odcina zasilanie od pieca do sauny.

2.7 Jeżeli piec do sauny nie nagrzewa się

Jeżeli piec do sauny nie nagrzewa się, sprawdź czy:

1. Włączone jest zasilanie;
2. Regulator czasowy jest w strefie grzania (strefa pracy);
3. Termostat jest ustawiony na temperaturę wyższą niż aktualna temperatura w kabinie sauny;
4. Bezpieczniki z przodu pieca sauny są nienaruszone;
5. Regulator czasowy nie zablokował się. Upewnij się, że pokrętło nie ociera o korpus; powinno być przynajmniej 1 mm wolnej przestrzeni pomiędzy pokrętłem a korpusem.

Jeżeli piec był wystawiony na działanie ujemnych temperatur, mogło dojść do wyzwolenia ogranicznika temperatury. Należy wyzerować ogranicznik naciskając przycisk zerowania. Zwróć uwagę, że ogranicznik nie będzie działał do momentu wzrostu temperatury powyżej -5°C. Jeżeli piec nie działa nadal, skontaktuj się z autoryzowanym serwisem w celu naprawy.

3 Instrukcje instalacji pieca

OSOBA INSTALUJĄCA PIEC DO SAUNY POWINNA POZOSTAWIĆ TE INSTRUKCJE W MIEJSCU INSTALACJI DLA PRZYSZŁEGO UŻYTKOWNIKA.

3.1 Przygotowanie do instalacji pieca do sauny

Sprawdź poniższe przed rozpoczęciem instalacji pieca do sauny.

1. Współczynnik mocy zasilania pieca (kW) do objętości pomieszczenia (m^3). Zalecenia dotyczące objętości są przedstawione w tabeli 1 na stronie **Virhe. Kirjanmerkkiä ei ole määritetty.**. Wartości minimalne i maksymalne nie mogą być przekraczane.

2. Wysokość pomieszczenia sauny musi wynosić min. 1900 mm.

3. Ściany nieizolowane i wykonane z kamienia wydłużają czas ogrzewania wstępnego. Każdy metr kwadratowy tynkowanego sufitu lub ściany dodaje 1,5 - 2 m3 do objętości pomieszczenia sauny.

4. Patrz tabela 2 na stronie **Virhe. Kirjanmerkkiä ei ole määritetty.**, aby uzyskać informację o odpowiedniej wielkości bezpieczniku (A) i właściwej średnicy przewodu zasilającego (mm²) piec do sauny.

5. Sprawdź, czy została zachowana określona wolna przestrzeń wokół pieca do sauny. Patrz tabela 1 na stronie 9

6. Wokół pieca do sauny powinna być wystarczająca ilość miejsca na prace konserwacyjne. Również wejście może być uznane za przestrzeń na konserwację.

3.2 Instalacja

Przestrzegaj odległości bezpieczeństwa podanych na stronie **Virhe. Kirjanmerkkiä ei ole määritetty.** w czasie instalowania pieca do sauny. Cieńki panel boazeryjny nie jest dostatecznie wytrzymały, aby przenosić ciężar pieca; powierzchnia montażowa powinna być wzmocniona belką pod panelami Minimalne odległości, określone na stronie **Virhe. Kirjanmerkkiä ei ole määritetty.**, muszą być przestrzegane nawet jeżeli materiały ścian nie są palne.

Ściany ani stropy nie mogą być wykonane z materiału kartonowo-gipsowego wzmacnianego włóknami lub innej lekkiej okładziny, ponieważ stwarzają one zagrożenie pożarem.

Piec do sauny należy zainstalować tak, aby znaki i ostrzeżenia były widoczne i czytelne.

W kabinie sauny dopuszczalny jest tylko jeden piec sauny

3.2.1 Instalacja pieca do sauny

1. Przymocuj wsporniki do ściany za pomocą dostarczonych śrub. Sprawdź, czy został zachowany bezpieczny odstęp.

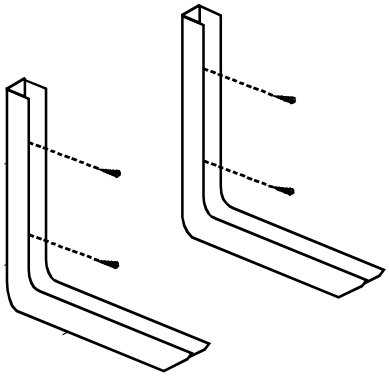

2. Odwróć piec do góry nogami i zamocuj dostarczone śruby montażowe 4,2 * 32 (2 szt.) do wspornika montażowego na piecu. Nie dokręcaj śrub do końca, tylko tyle, aby nie spadły.

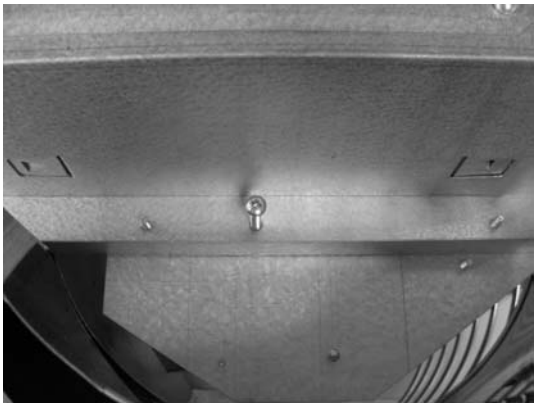

3. Połóż piec na wspornikach tak, aby śruby montażowe przeszły przez otwory we wspornikach

4. Pchnij piec do tyłu (w stronę ściany), jak najdalej się da.

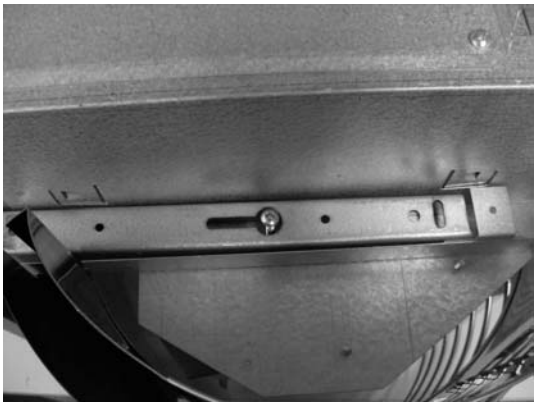

5. Zakręć dostarczone śruby blokujące (4,2 * 9,5 2 szt.) z przodu wspornika.

   Na koniec dokręć śruby montażowe.

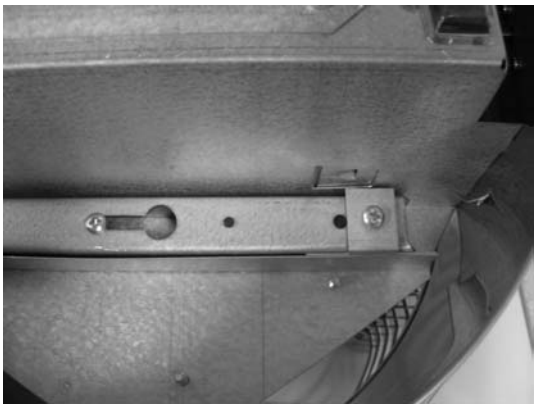

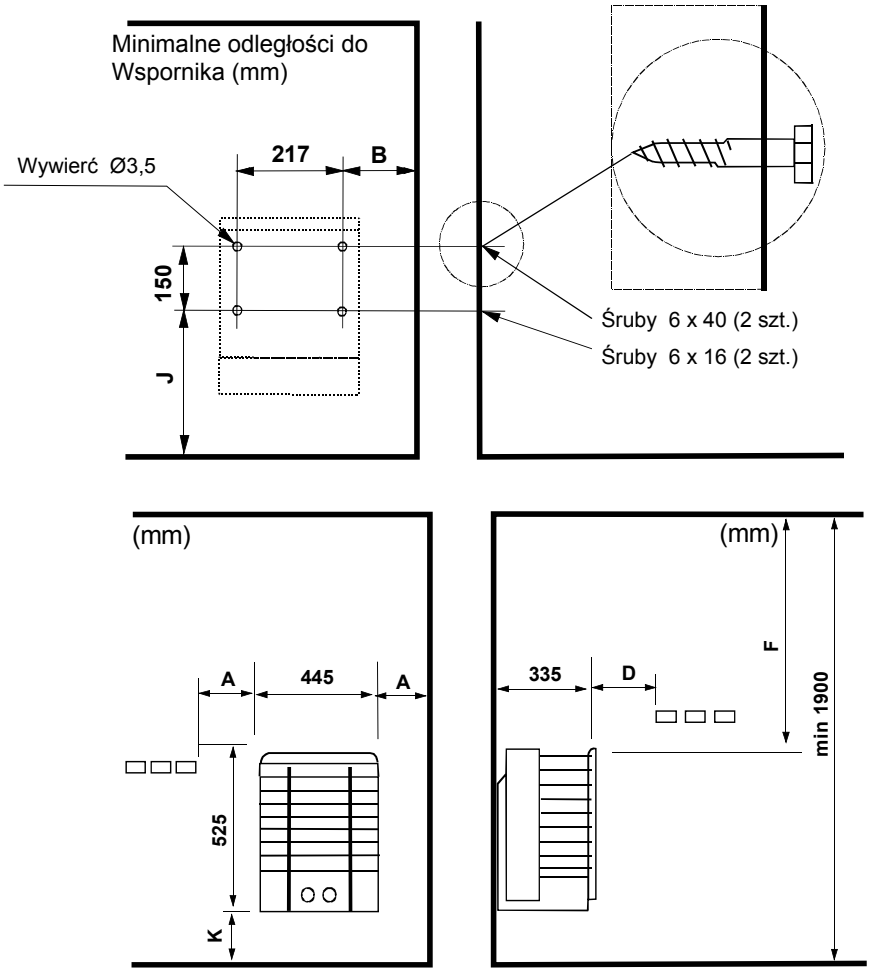

Rysunek2 Odległości bezpieczeństwa

Efekt	Kabina sauny		Minimalna odległość pieca				Minimalna od-ległość do panelu		Ilość kamieni
kW	Kubatura m^3	Min. Wysokość mm	Od przedniej powierzchni **A** mm	Od przedniej powierzchni **D** mm	Do sufitu **F** mm	Do podłogi **K** mm	**B** mm	**J** mm	około kg
4,5	4 – 6	1900	50	50	1200	120	165	330	37
6,0	5 – 9	1900	70	70	1250	120	185	330	37
8,0	8 – 13	1900	100	100	1250	120	215	330	37

Tabela 1. Odległości bezpieczeństwa

3.3 Złącze zasilania

Piec musi być podłączony do sieci zasilającej przez wykwalifikowanego elektryka oraz zgodnie z obowiązującymi przepisami. Piec do sauny podłączony jest za pomocą złącza półstałego. Użyj kabli H07RN-F (60245 IEC 66) lub ich odpowiedników. Inne kable wyjściowe (lampki sygnalizacyjnej, przełącznika podgrzewania elektrycznego) również podlegają tym zaleceniom. Nie używaj izolowanych kabli PCV do zasilania pieca.

Jeśli napięcie jest takie samo, można użyć kabla wielożyłowego (np. 7-żyłowego). Jeśli nie ma oddzielnego bezpiecznika, średnica wszystkich kabli musi być taka sama, tj. zgodnie z bezpiecznikiem głównym.

Skrzynkę rozdzielczą na ścianie sauny należy montować z zachowaniem minimalnego bezpiecznego prześwitu określonego dla pieców. Maksymalna wysokość skrzynki rozdzielczej wynosi 500mm od podłogi.

Jeśli skrzynka rozdzielcza jest umiejscowiona w odległości 500mm od pieca, maksymalna wysokość montażu nie może przekraczać 1 000mm od podłogi. (Rysunek 3 na stronie 11: Lokalizacja skrzynki rozdzielczej).

Rezystancja izolacji pieca: Elementy grzewcze pieca mogą pochłaniać wilgoć z powietrza np. podczas przechowywania. Może to doprowadzić do prądów upływowych. Wilgoć zniknie po kilku cyklach grzewczych. W tym celu, nie podłączaj zasilania pieca przez wyłącznik różnicowo-prądowy. Po ok. Godzinie grzania, gdy grzałki ulegną wysuszeniu, podłącz przewód uziemiający i wył. różnicowo-prądowy. **Podczas tych czynności niedozwolone jest korzystanie z sauny.**

Podczas instalacji pieca przestrzegaj obowiązujących przepisów bezpieczeństwa elektrycznego.

Efekt	Przewód przyłączeniowy pieca H07RN-F/ 60245 IEC 66 mm^2 400-415V 3N~	Bezpiecznik A	Przewód przyłączeniowy pieca H07RN-F/ 60245 IEC 66 mm^2 230V 3~	Bezpiecznik A	Przewód przyłączeniowy pieca H07RN-F/ 60245 IEC 66 mm^2 230-240V 1N~/2~	Bezpiecznik A
4,5	5 x 1,5	3 x 10	4 x 2,5	3 x 16	3 x 4,0	1 x 20
6,0	5 x 1,5	3 x 10	4 x 2,5	3 x 16	3 x 6,0	1 x 35
8,0	5 x 2,5	3 x 16	4 x 6	3 x 25	3 x 6,0	1 x 35

Tabela 2. Przewód przyłączeniowy i bezpieczniki

3.4 Przełącznik ogrzewania elektrycznego

Przełącznik ogrzewania elektrycznego nadaje się do zastosowania w domach posiadających instalację ogrzewania elektrycznego.
Piec do sauny posiada złącze (oznaczone jako 55) do sterowania przełącznikiem ogrzewania elektrycznego. Złącze 55 i elementy grzewcze są jednocześnie pod napięciem (230V).

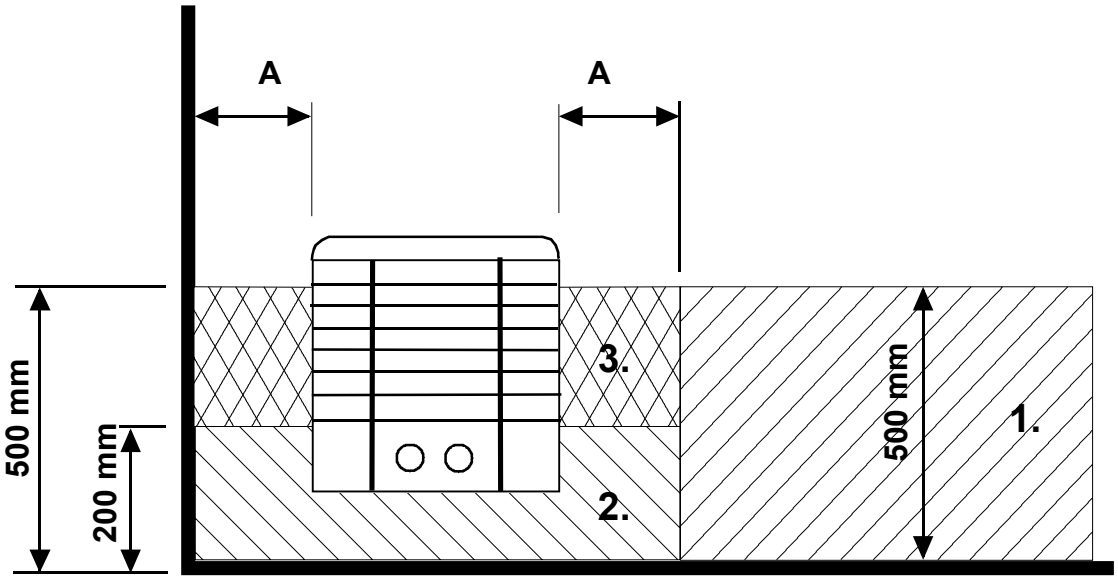

Rysunek 3. Lokalizacja skrzynki rozdzielczej

3.5 Lokalizacja skrzynki rozdzielczej dla przewodu przyłączeniowego w kabinie sauny

A = Określony minimalny bezpieczny odstęp

1. Zalecane miejsce dla skrzynki rozdzielczej

2. W tym miejscu zaleca się użycie skrzynki z siluminu.

3. Tej lokalizacji należy unikać. Zawsze stosuj skrzynkę z siluminu.

W innych lokalizacjach stosuj skrzynkę termoodporną (T 125 °C) oraz kable termoodporne (T 170 °C). Skrzynka rozdzielcza musi znajdować się z dala od przeszkód. Podczas montażu skrzynki rozdzielczej w strefie 2 lub 3, sprawdź zalecenia oraz przepisy lokalnego dostawcy energii.

3.6 Schemat połączeń

Teho, Võimsus Effekt, Input, Moc Leistung, Potencia Puissance kW	Lämpövastukset, Värmeelement, Heating element, Heizeelement, Tennid Éléments chauffants , Resistencia, Elementy grzewcze 230V			
	SEPC 63 1500W	SEPC 64 2000W	SEPC 65 2670W	
4,5	1,2,3			
6,0		1,2,3		
8,0			1,2,3	

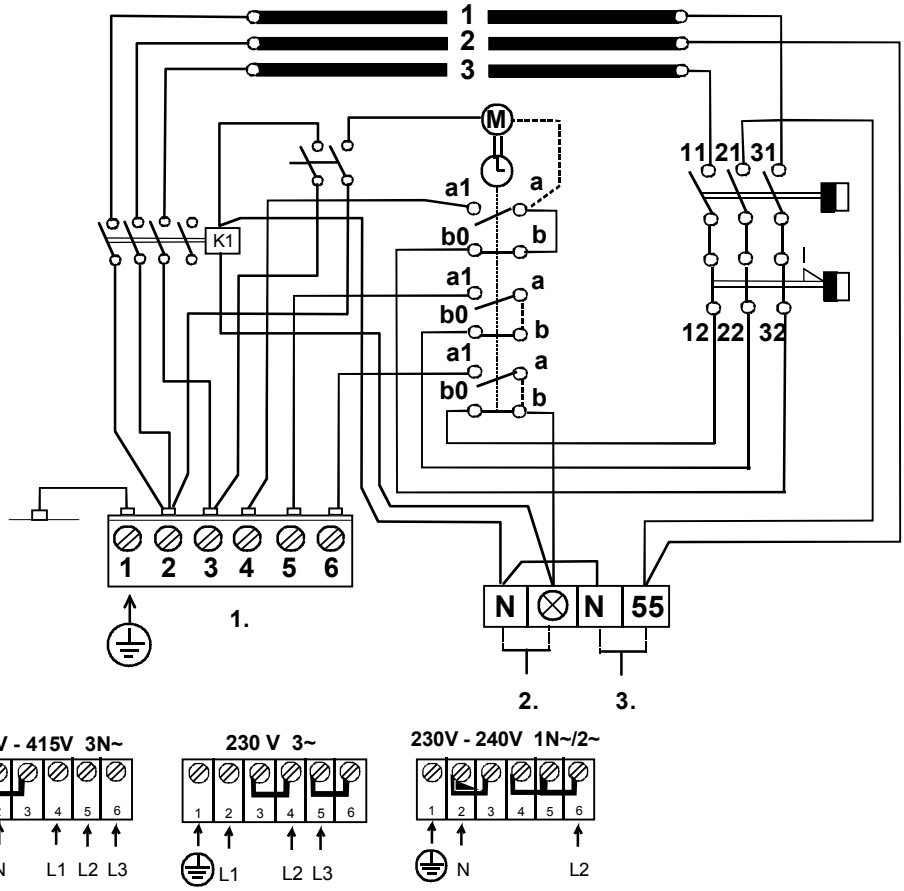

1. Syöttö / Nätet / Stromnetz / Power input / Puissance absorbée. / Entrada de alimentación / Moc wejściowa
2. Merkkilamppu / Signallampa / Signallamp / Kontrolleuchte / Märklamp / Voyant / Lámpara de señalización / Lampka kontrolna
3. Sähkölämmityksen vuorottelu/ El.förregling av annan el. förbrukare/ Styk sygnału Signal kontakt / Signal contact / Contact du signal / Contacto de señal /

354 SKSR 1 B

Rysunek 4. Schemat podłączenia pieca

4. Części zamienne do elektrycznego pieca do sauny Ring Wall ST

Części	Numer produktu	Nazwa produktu	SKSR ST 45	SKSR ST 60	SKSR ST 80
1	4071153	Atrapa górna	1	1	1
2	5509028	Zegar OYKO 3	1	1	1
3	5408013	Termostat OLCH 1	1	1	1
4	7812550	Złącze zasilania NLWD 1-1	1	1	1
5	7712000	Zacisk przewodu NKWA 1	1	1	1
6	4309555	Pokrętło YWWA 11-2	2	2	2
7	6101741	Przełącznik	1	1	1
8	7306008	Guma ochronna przełącz-nika	1	1	1
9	5716203	Wizjer stycznika	1	1	1
10	4316222	Element grzewczy SEPC 63 1500W/ 230V	3		
10	4316221	Element grzewczy SEPC 64 2000W/230V		3	
10	4316220	Element grzewczy SEPC 65 2670W/230V			3
11	7513002	Śruba M5 x 10	3	3	3

Tabela 3. Części zamienne do Ring Wall ST

5. ROHS

Instrukcje dotyczące ochrony środowiska

Produkt ten, gdy upłynie jego czas przydatności do użytku nie może być utylizowany jak zwykłe odpadki domowe. Powinien on zostać dostarczony do firmy, która zajmuje się recyklingiem urządzeń elektrycznych i elektronicznych.

Do powyższego odnosi się symbol na produkcie, instrukcja obsługi lub opakowanie.

Materiały mogą być poddawane recyklingowi zgodnie ze znajdującymi się na nich oznaczeniami. Poprzez ponowne wykorzystanie, utylizację materiałów lub ponowne wykorzystanie starego sprzętu przykładasz rękę do ochrony środowiska. Należy zwrócić uwagę na fakt, że produkt zwracany jest do centrum recyklingu bez kamieni i pokrywy steatytowej.

Skontaktuj się z władzami lokalnymi w celu uzyskania informacji dotyczących miejsca recyklingu.

Producent: HELO Ltd, Tehtaankatu 5-7, FI-11710 Riihimäki, Finlandia
Internet www.helosauna.com

Generalny przedstawiciel HELO w Polsce: Koperfam Sp. z o.o.
ul. Olszankowa 51, PL 05-120 Legionowo,
tel. +48 22 774 11 22, fax +48 22 774 17 11
e-mail info@koperfam.pl, www.koperfam.pl

W przypadku jakichkolwiek problemów należy kontaktować się ze sprzedawcą, u którego zakupione zostało urządzenie.

© Copyright Helo 2011. Wszelkie prawa zastrzeżone. Publikacja tego dokumentu tak w pełni jak i częściowo jest zabroniona bez pisemnej zgody Helo.

Helo nieustannie udoskonala swoje produkty, dlatego firmy Helo i Koperfam Sp. z o.o. zastrzegają sobie prawo do wprowadzania zmian konstrukcyjnych, technicznych, materiałowych, parametrów technicznych, wyposażenia i specyfikacji oferowanych urządzeń bez wcześniejszego powiadomienia klientów. W niektórych krajach mogą występować różnice w komplementacji i parametrach technicznych urządzeń.
Informacje o urządzeniach dostępnych w Polsce i ich parametrach uzyskasz u Partnerów Handlowych Koperfam. Parametry techniczne urządzeń były aktualne w momencie oddania publikacji do druku. Mogą one ulegać zmianom w wyniku wprowadzania nowych rozwiązań. Podane w niniejszej publikacji promocyjnej informacje są poglądowe i nie stanowią zapewnienia zgodności z umową w rozumieniu art. 4 ust. 3 i 4 Ustawy z dnia 27 lipca 2002 r. o szczególnych warunkach sprzedaży konsumenckiej oraz o zmianie Kodeksu Cywilnego, a także nie stanowią towaru w rozumieniu art. 4 ust. 2 wyżej wymienionej Ustawy. Indywidualne uzgodnienia właściwości, warunków gwarancji i specyfikacji urządzenia następują w umowie sprzedaży i karcie gwarancyjnej. Niniejsza publikacja nie stanowi oferty w rozumieniu art. 66 Kodeksu Cywilnego. Nie ponosimy odpowiedzialności za błędy w druku.